შპს დეკადერი

ტაბახმელში ვისტა გარდენის ტერიტორიაზე ქვედა სკვერის მოედნების, კიბეების და კედლების პროექტი.

კონსტრუქციული ნაწილი

თბილისი 2026წ

ტაბახმელაში ვისტა გარდენის ტერიტორიაზე არსებული ქვედა სკვერის

პროექტი მოიცავს მოედანს,მონოლითურ კედლებს და მონოლითურ კიბეებს.

სამშენებლოდ გამოყენებული ტერიტორია სწორია, საინჟინრო გეოლოგიური დასკვნის საფუძველზე საძირკველი ფუძვნდება მოყვითალო-მოყავისფრო კონსისტენციის ნახევრადმყარ თიხნარზე (ფენა 2), რომლის თავზეც უნდა გრუნტი უნდა ჩანაცვლდეს ფენა-ფენა დატკეპნილი გალასტით, რომლის მექანიკური პარამეტრები შეადგენს: p = 1.8 გ/სმ^3, დეფორმაციის მოდული E_0 = 400 კგ/სმ^2, და საანგარიშო წინარობა შეადგენს R_0= 4.00 კგძ/სმ^2. პუასონის კოეფიციენტი = 0.27. საძირკვლის ქვეშ უნდა მოეწყოს მომასწორებელი ბეტონის შრე 0.10 მეტრის სიმაღლით და დატკეპნილი გალასტის შრე 0.50 მეტრის სიმაღლით.

კონსტრუქციული თვალსაზრისით შენობა გადაწყვეტილია რკინა-ბეტონის კარკასით, რომელიც ეფუძნება საძირკვლის ფილას. შენობის მზიდი ელემენტების გაანგარიშება შესრულებულია სასრული ელემენტების მეთოდით კომპიუტერული პროგრამა `Lira Sapr 2022~-ის გამოყენებით, შემდგომ საანგარიშო და ნორმატიულ დატვირთვებზე:

1. მუდმივი დატვირთვა - მოიაზრებს შენობის საკუთარ წონას, მოჭიმვის წონას, კედლების წონას, დათბუნებების წონას.
2. დროებითი ხანგრძლივი დატვირთვა - მოიაზრებს შენობის არსებული ავეჯის წონას და შესაძლო დროებით დატვირთვებს.
3. დროებითი ხანმოკლე დატვირთვა - მოიაზრებს სასარგებლო დატვირთვებს, თოვლის დატვირთვას - 0.50 კპა და მოსალოდნელ ხანმოკლე დატვირთვებს.
4. სეისმური დატვირთვა X,Y,135° მიმართულებით - მოიაზრებს მიწისძვრისგან მოსალოდნელ დინამიურ დატვირთვებს (რომელიც, შეადგენს 8 ბალს A=0.14)
5. ქარის დატვირთვა - მოიაზრებს ქარის საანგარიშო დატვირთვებს შენობის პერიმეტრზე - 20 წელიწადში - 26 მ/წმ

აღნიშნული დატვირთვები აღებულია საქართველოში მოქმედი სამშენებლო ნორმებისა და წესებით განსაზღვრული ცხრილებიდან.

ქარის პულსაციური დატვირთვა გათვალისწინებული არ არის შენობის სიმაღლიდან და სეისმური დატვირთვებიდან გამომდინარე.

ანგარიშის შედეგად მიღებულია კონსტრუქციული ელემენტების კვეთები:

1. საძირკვლის ფილა h = 0.3/0.20 მ;
2. მონოლითური რ/ბ კედლები: b = 0.3./0.25 მ;
3. მონოლითური რ/ბ გადახურვის ფილა: h = 0.1 მ;
4. გამოყენებული ბეტონის კლასი შეადგენს b.25; ხოლო. არმატურის კლასი განისაზღვრა A500c კლასით; გამოყენებული ფოლადი უნდა შეადგენდეს S235 კლასს.

ქვაბული უნდა მოეწყოს გრუნტის ბუნებრივი ძანობით, ქვაბულის სამუშაოები უნდა მიიღოს ინჟინერ გეოლოგმა შესაბამისი აქტის საფუძველზე.

მშენებლობის დროს განსაკუთრებული ყურადღება უნდა მიექცეს შრომის უსაფრთხოებას და მასალების დასაწყობებას.

ბეტონის ჩასხმა უნდა განხორციელდეს საქართველოში მოქმედი სამშენებლო ნორმებისა და წესების მკაცრი დაცვით.

მშენებლობის დაწყებამდე სამშენებლო ორგანიზაციამ უნდა შეადაროს არქიტექტურულ ნაწილში მოყვანილი ზომები კონსტრუქციულ ნაწილს და კონსტრუქციულ ნაწილში არებულ ცხრილებიში მოყვანილი მონაცემები უნდა გადაამოწმოს. ხარვეზების აღმოჩენის შემთხვევასში პროექტი უნდა დაკორექტირდეს საპროექტო ორგანიზაციის მიერ.

გამოყენებული ლიტერატურა:

1. СНиП 2.01.07-85- დატვირთვები და ზემოქმედებები
2. პნ 01.05-08- სამშენებლო კლიმატოლოგია
3. პნ 02.01-08 - შენობის და ნაგებობის ფუძეები
4. პნ 03.01.-09- ბეტონისა და რკინაბეტონის კონსტრუქციები
5. პნ 01.01-09- სეისმომედეგი მშენებლობა

No	Date	Revision	Issued by

მისამართი
ADDRESS
ქ. თბილისი სოფელი ტაბახმელა

დამკვეთი
COSTUMER
შპს იორკ პოლდინგ გრუპი

დეკადერი

პროექტი
PROJECT
ტაბახმელში ვისტა გარდენის ტერიტორიაზე ქვედა სკვერის მოედნების, კიბეების და კედლების პროექტი.

ნახაზი
DRWG
განმარტებითი ბარათი.

პროექტის No	ნახ. კოდი	ნახაზის No
PROJECT No	DRWG. CODE	DRWG. No
YOR-DEC-003	ST-CV	NV-DT-001

დახაზა DRW.BY	კონსტ. STR.EN	ხელმძღვ. LED.EN	დაამტკ. APP.BY	მასშტაბი SCALE
ი.ბ.	ი.ბ.	ი.ბ.	ი.ბ.	ცვალებადი

ფორმატი LAYOUT A3

სტადია STATUS მ.პ

რევიზია REVISION R-0

მოედნის მარკირების გეგმა
მ.1:100

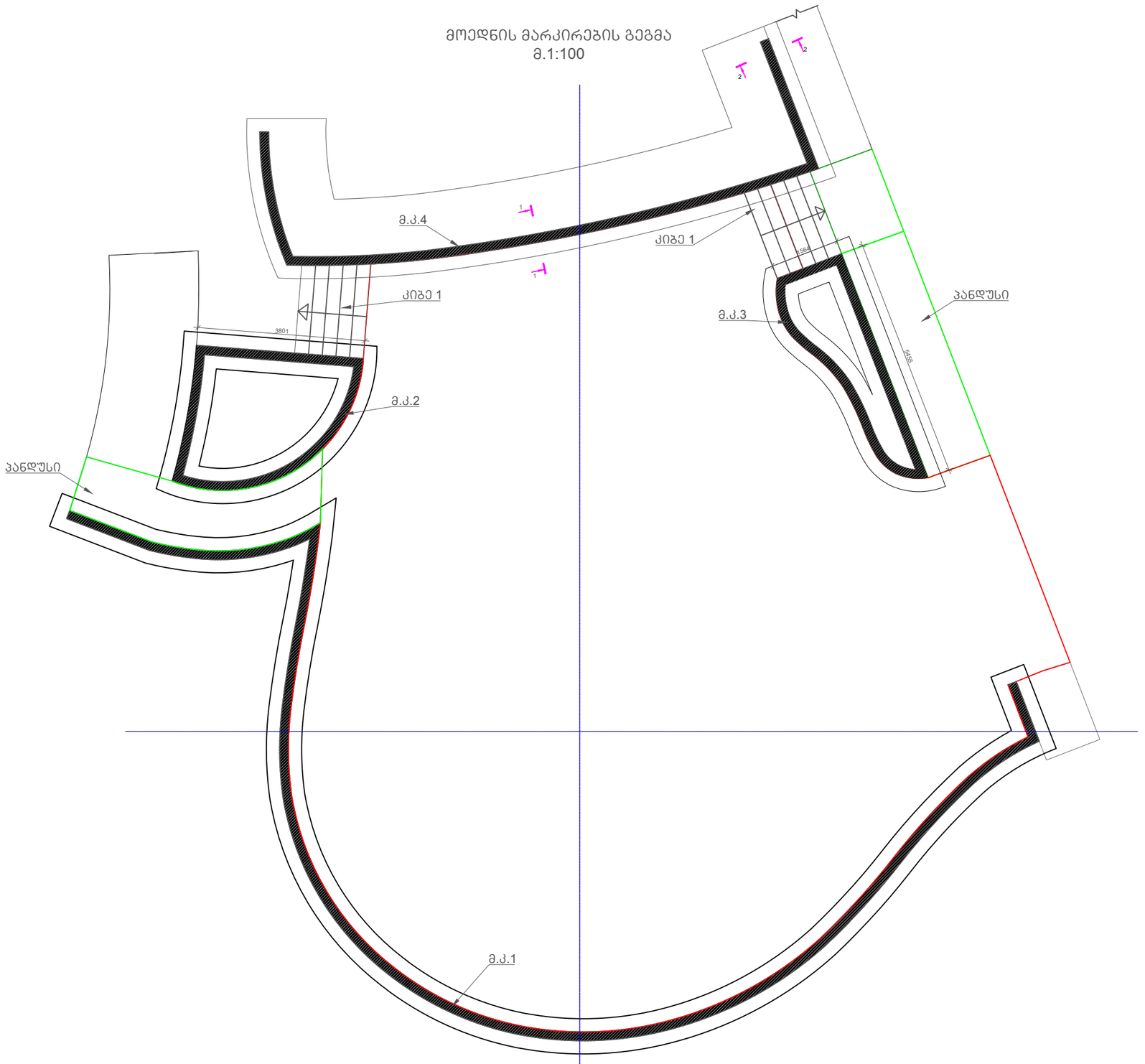

				მისამართი ADDRESS ქ. ოზურგეთი სოფელი ტაბახმელა	დამკვეთი COSTUMER შპს იორკ პოლდინგ გრუპი	დეკადერი		შეასრ. DRW.BY ი.ბ.	კონტრ. STR.EN ი.ბ.	დამოწმ. LED.EN ი.ბ.	შეად. APP.BY ი.ბ.	მასშტაბი SCALE ცვალებადი
				პროექტი PROJECT ტაბახმელაში ვისტა გარდენის ტერიტორიაზე ძველი საცვრის მოედნების, კიბეების და ქვლეების პროექტი.	ნახაზი DRWG მოედნის მარკირების გეგმა.	პროექტის No PROJECT No YOR-DEC-003	ნახ. კოდი DRWG. CODE ST-CV	ნახაზის No DRWG. No NV-DT-001				ფორმატი LAYOUT A3
No	Date	Revision	Issued by									სტატუსი STATUS მ.პ
												რევიზია REVISION R-0

მოედნის ზომეების მიბმის გეგმა
მ.1:100

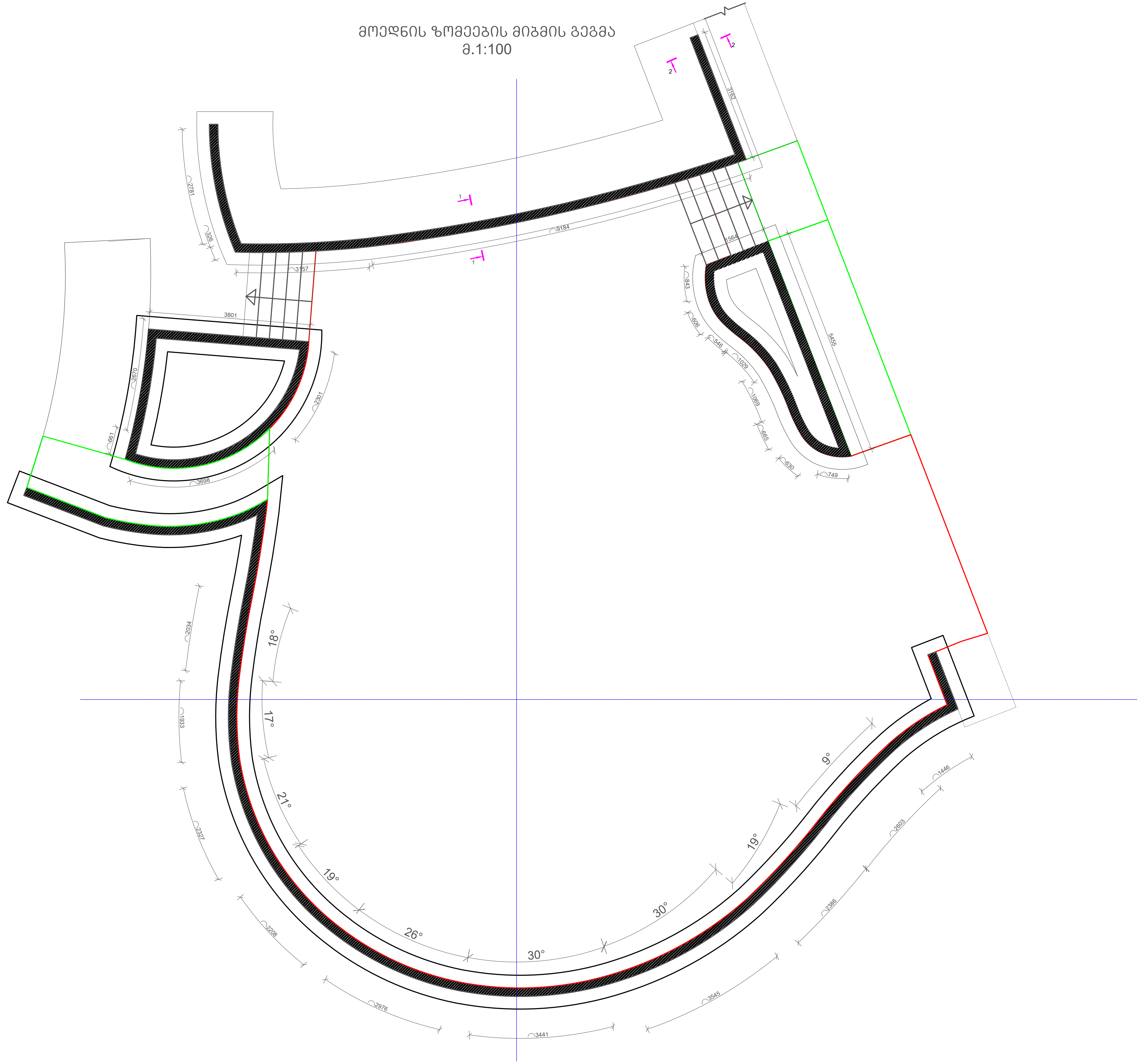

No	Date	Revision	Issued by

მისამართი ADDRESS	ქ. თბილისი სოფელი ტაბახმელა
დამკვეთი COSTUMER	შპს იორკ ჰოლდინგ გრუპი
პროექტი PROJECT	ტაბახმელში ვისტა გარდენის ტერიტორიაზე ქვედა სკვერის მოედნების, კიბეების და კედლების პროექტი.
ნახაზი DRWG	მოედნის ზომეების მიბმის გეგმა.

დეკადერი

პროექტის No PROJECT No	ნახ. კოდი DRWG. CODE	ნახაზის No DRWG. No
YOR-DEC-003	ST-CV	NV-DT-001

დახაზა DRW.BY	კონსტ. STR.EN	მთ.კონსტ. LED.EN	შეამ. APP.BY	მასშტაბი SCALE
ი.გ.	ი.გ.	ი.გ.	ი.გ.	ცვალებადი

ფორმატი LAYOUT A3

სტადია STATUS მ.პ

რევიზია REVISION R-0

მონოლითური კედელი 1-ის მოწყობის ტიპიური საყალიოზე გეგმა
მ.1:20

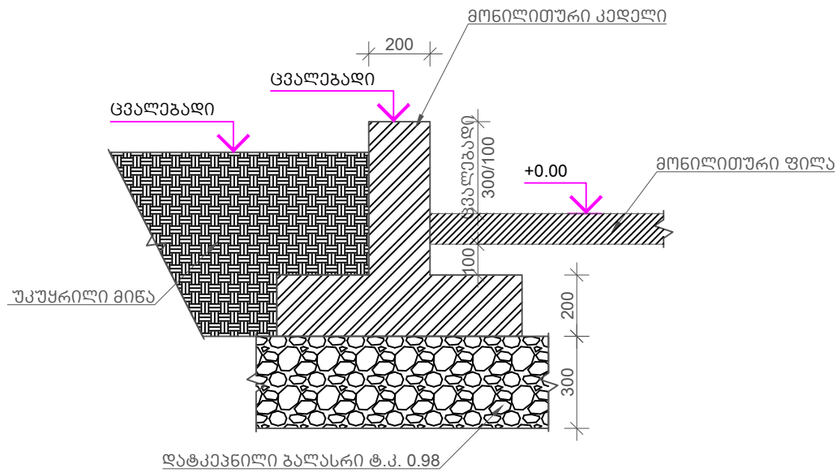

მონოლითური კედელი 1-ის ტიპიური არმირების კვანძი
მ.1:20

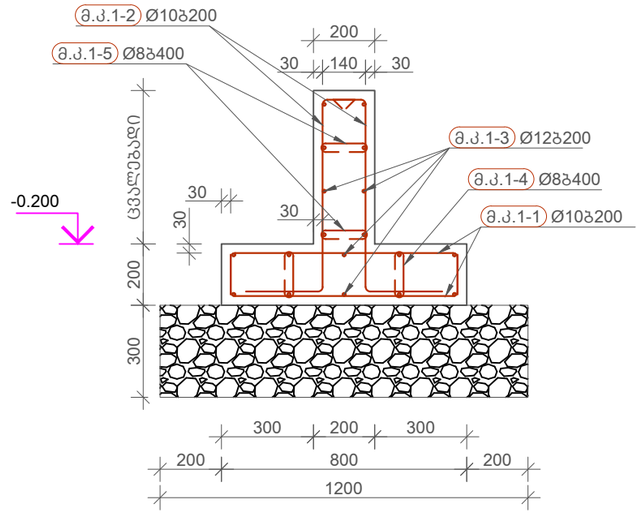

კედელი 1-ის მასალის სპეციფიკაცია

პოზ	Ø [mm]	კლასი	ესკიზი [mm]	ერთ. ზომა [mm]	ერთ. წონა [kg]	რაოდ.	მთ. სიგრძე [mm]	მთ. წონა [kg]	შენიშვნა
მ.კ.1-1	10	A500C	750; 140; 140	997	0.61	368	366942	226.23	
მ.კ.1-2	10	A500C	110; 635; 255	967	0.6	358	346326	213.52	
მ.კ.1-3	12	A500C	ადგილზე				699300	620.85	
მ.კ.1-4	8	A500C	155; 60; 60	291	0.11	180	52345	20.65	
მ.კ.1-5	8	A500C	156; 60; 60	292	0.12	180	52631	20.77	

ბეტონი ბ.25 - 9.48 მ^3 ჯამური წონა 1102 kg

დატკეპნილი ბალასტი ტ.კ. 0.98 - 13.11 მ^3

No	Date	Revision	Issued by

მისამართი ADDRESS: ქ. თბილისი სოფელი ტაბახმელა

დამკვეთი COSTUMER: შპს იორკ კოლდინგ პრუაი

დეკადერი

პროექტი PROJECT: ტაბახმელაში ვისტა გარდენის ტერიტორიაზე ძველი საქვირის მოედნების, კიბეების და კედლების პროექტი.

ნახაზი DRWG: მონოლითური კედელი 1-ის მოწყობის არმირების გეგმა და მასალის სპეციფიკაცია.

პროექტის No PROJECT No	ნახ. კოდი DRWG. CODE	ნახაზის No DRWG. No
YOR-DEC-003	ST-CV	NV-DT-001

დახაზა DRW.BY	კონტრ. STR.EN	ელ.კონტრ LED.EN	მეთ. APP.BY	მასშტაბი SCALE ცვალებადი
ი.ბ.	ი.ბ.	ი.ბ.	ი.ბ.	

ფორმატი LAYOUT A3

სტატუსი STATUS მ.პ

რევიზია REVISION R-0

მონილითური კედელი 2-ის არმირების კვანძი
მ.1:20

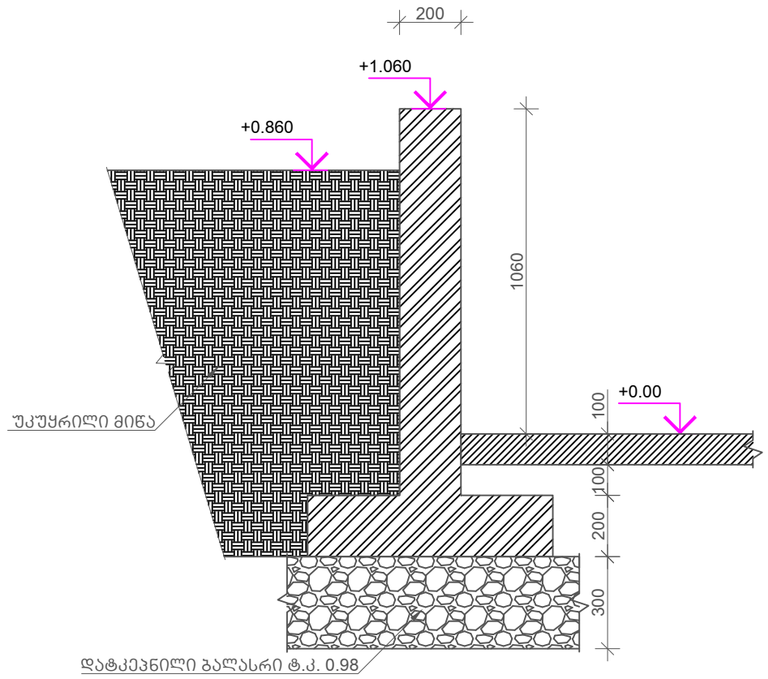

მონილითური კედელი 2-ის ტიპიური არმირების კვანძი
მ.1:20

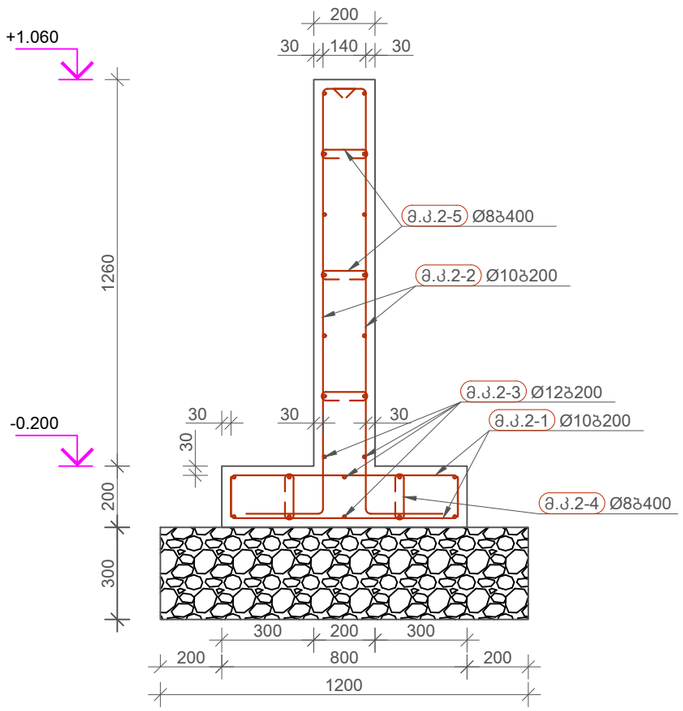

კედელი 2-ის მასალის სპეციფიკაცია

პოზ	Ø [mm]	კლასი	ესკიზი [mm]	ერთ. ზომა [mm]	ერთ. წონა [kg]	რაოდ.	მთ. სიგრძე [mm]	მთ. წონა [kg]	შენიშვნა
მ.კ.2-1	10	A500C	750; 140; 140	997	0.61	158	157546	97.13	
მ.კ.2-2	10	A500C	110; 255; 1395	1727	1.07	106	183103	112.89	
მ.კ.2-3	12	A500C	ადგილზე				403200	357.97	
მ.კ.2-4	8	A500C	155; 60; 60	291	0.11	61	17739	7	
მ.კ.2-5	8	A500C	156; 60; 60	292	0.12	81	23684	9.35	

ბეტონი ბ.25 - 6.2 მ^3 — ჯამური წონა 584 kg

დატკეპნილი ბალასტი ტ.კ. 0.98 - 4.35 მ^3

No	Date	Revision	Issued by

მისამართი
ADDRESS
ქ. თბილისი სოფელი ტაბახმელა

დამკვეთი
COSTUMER
შპს იორკ კოლდინგ ბრუკი

დეკადერი

პროექტი
PROJECT
ტაბახმელში ვისტა პარკინგის ტერიტორიაზე ქვედა სავქარის მოედნების, კიბეების და კედლების პროექტი.

ნახაზი
DRWG
მონოლითური კედელი 2-ის მოწყობის არმირების გეგმა და მასალის სპეციფიკაცია.

პროექტის No	ნახ. კოდი	ნახაზის No
PROJECT No	DRWG. CODE	DRWG. No
YOR-DEC-003	ST-CV	NV-DT-001

დახაზა DRW.BY	კონსტ. STR.EN	ელ.კონსტ LED.EN	შეად. APP.BY	მასშტაბი SCALE
ი.ბ.	ი.ბ.	ი.ბ.	ი.ბ.	ცვალებადი

ფორმატი LAYOUT A3
სტადია STATUS მ.პ
რევიზია REVISION R-0

მონოლითური კედელი 3-ის არმირების კვანძი
მ.1:20

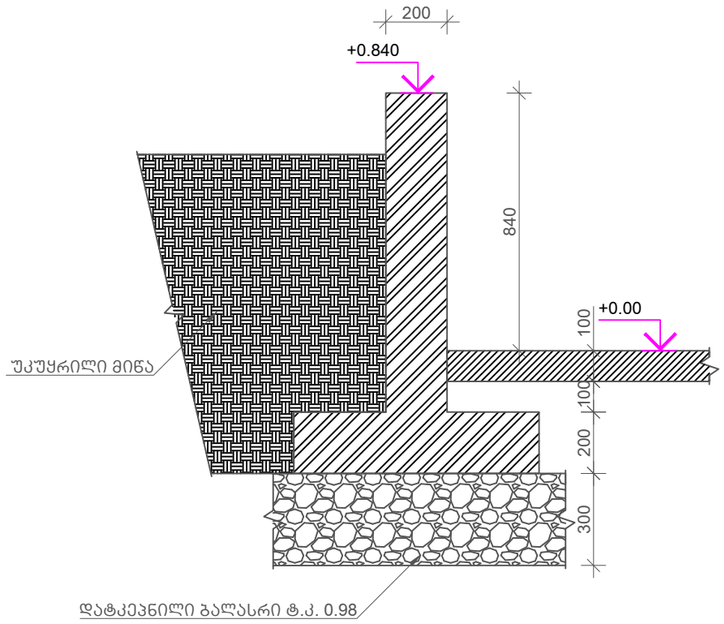

მონოლითური კედელი 3-ის ტიპიური არმირების კვანძი
მ.1:20

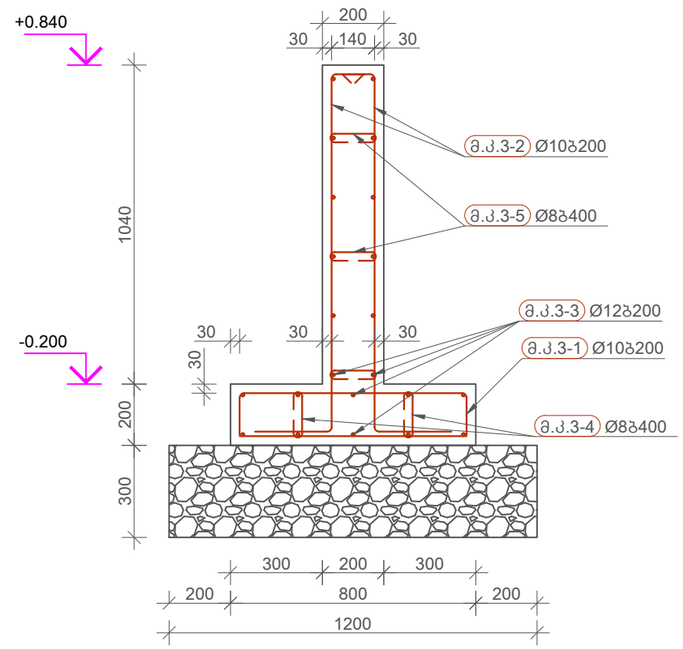

კედელი 3-ის მასალის სპეციფიკაცია

პოზ	Ø [mm]	კლასი	ესკიზი [mm]	ერთ. ზომა [mm]	ერთ. წონა [kg]	რაოდ.	მთ. სიგრძე [mm]	მთ. წონა [kg]	შენიშვნა
მ.კ.3-1	10	A500C	750; 140; 140	997	0.61	156	155551	95.9	
მ.კ.3-2	10	A500C	110; 255; 1175	1507	0.93	156	235153	144.98	
მ.კ.3-3	12	A500C	ადგილზე				369600	328.14	
მ.კ.3-4	8	A500C	155; 60; 60	291	0.11	61	17739	7	
მ.კ.3-5	8	A500C	156; 60; 60	292	0.12	120	35087	13.84	

ბეტონი ბ.25 - 5.5 მ^3 ჯამური წონა 590 kg

დატკეპნილი ბალასტი ტ.კ. 0.98 - 4.23 მ^3

No	Date	Revision	Issued by

მისამართი
ADDRESS
ქ. თბილისი სოფელი ტაბახმელა

დამკვეთი
COSTUMER
შპს იორკ პოლდინგ გრუპი

პროექტი
PROJECT
ტაბახმელაში პისტა გარდენის ტერიტორიაზე ძველი სავენარის მოედნების, კიბეების და კედლების პროექტი.

ნახაზი
DRWG
მონოლითური კედელი 3-ის მოწყობის არმირების გეგმა და მასალის სპეციფიკაცია.

დეკადერი

პროექტის No	ნახ. კოდი	ნახაზის No
PROJECT No	DRWG. CODE	DRWG. No
YOR-DEC-003	ST-CV	NV-DT-001

დახაზა DRW.BY	კონსტრ. STR.EN	ელ.კონსტრ LED.EN	მეთ. APP.BY
ი.ბ.	ი.ბ.	ი.ბ.	ი.ბ.

მასშტაბი SCALE ცვალებადი
შრომატი LAYOUT A3
სტადია STATUS მ.პ
რევიზია REVISION R-0

მონილითური კედელი 4-ის ტიპიური არმირების კვანძი
მ.1:30

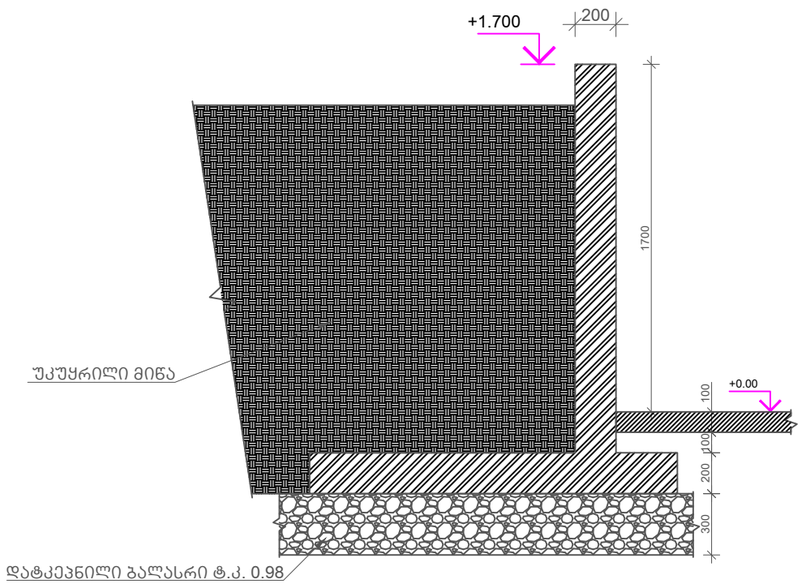

კვეთი 1-1
მ.1:30

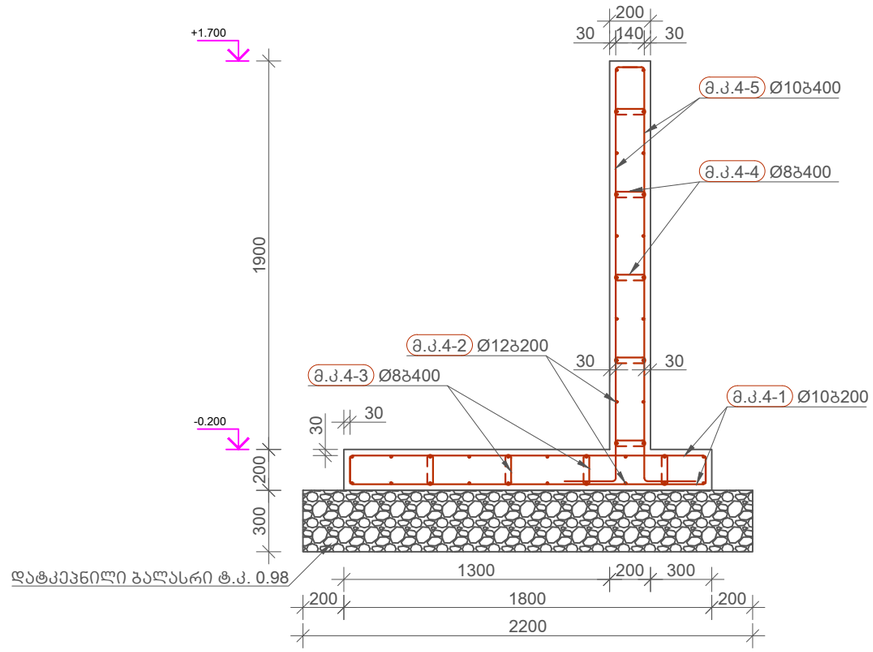

კედელი 4-ის მასალის სპეციფიკაცია

პოზ	Ø [mm]	კლასი	ესკიზი [mm]	ერთ. ზომა [mm]	ერთ. წონა [kg]	რაოდ.	მთ. სიგრძე [mm]	მთ. წონა [kg]	შენიშვნა
მ.კ.4-1	10	A500C	1750; 140; 140	1997	1.23	208	415402	256.11	
მ.კ.4-2	12	A500C	ადგილზე				882000	783.05	
მ.კ.4-3	8	A500C	155; 60; 60	291	0.11	188	54672	21.57	
მ.კ.4-4	8	A500C	156; 60; 60	292	0.12	240	70174	27.69	
მ.კ.4-5	10	A500C	255; 2035; 110	2367	1.46	96	227270	140.12	

ბეტონი ბ.25 - 15.12 მ^3 — ჯამური წონა 1229 kg

დატკეპნილი ბალასტი ტ.კ. 0.98 - 9.00 მ^3

No	Date	Revision	Issued by

მისამართი ADDRESS: ქ. თბილისი სოფელი ტაბახმელა

პროექტი PROJECT: ტაბახმელაში ვისტა გარდენის ტერიტორიაზე ქვედა სავერის მოედნების, კიბეების და ქანდლების პროექტი.

დამკვეთი COSTUMER: შპს იორკ პოლდინგ გრუპი

ნახაზი DRWG: მონოლითური კედელი 4-ის მოწყობის არმირების გეგმა და მასალის სპეციფიკაცია.

დეკადერი

დახაზა DRW.BY	კონს. STR.EN	ელ.კონს. LED.EN	შეად. APP.BY	მასშტაბი SCALE
ნ.ბ.	ნ.ბ.	ნ.ბ.	ნ.ბ.	ცვალებადი

პროექტის No PROJECT No	ნახ. კოდი DRWG. CODE	ნახაზის No DRWG. No
YOR-DEC-003	ST-CV	NV-DT-001

ფორმატი LAYOUT A3
სტატუსი STATUS მ.პ
რევიზია REVISION R-0

ფილის ტიპიური კვანძი
მ.1:10

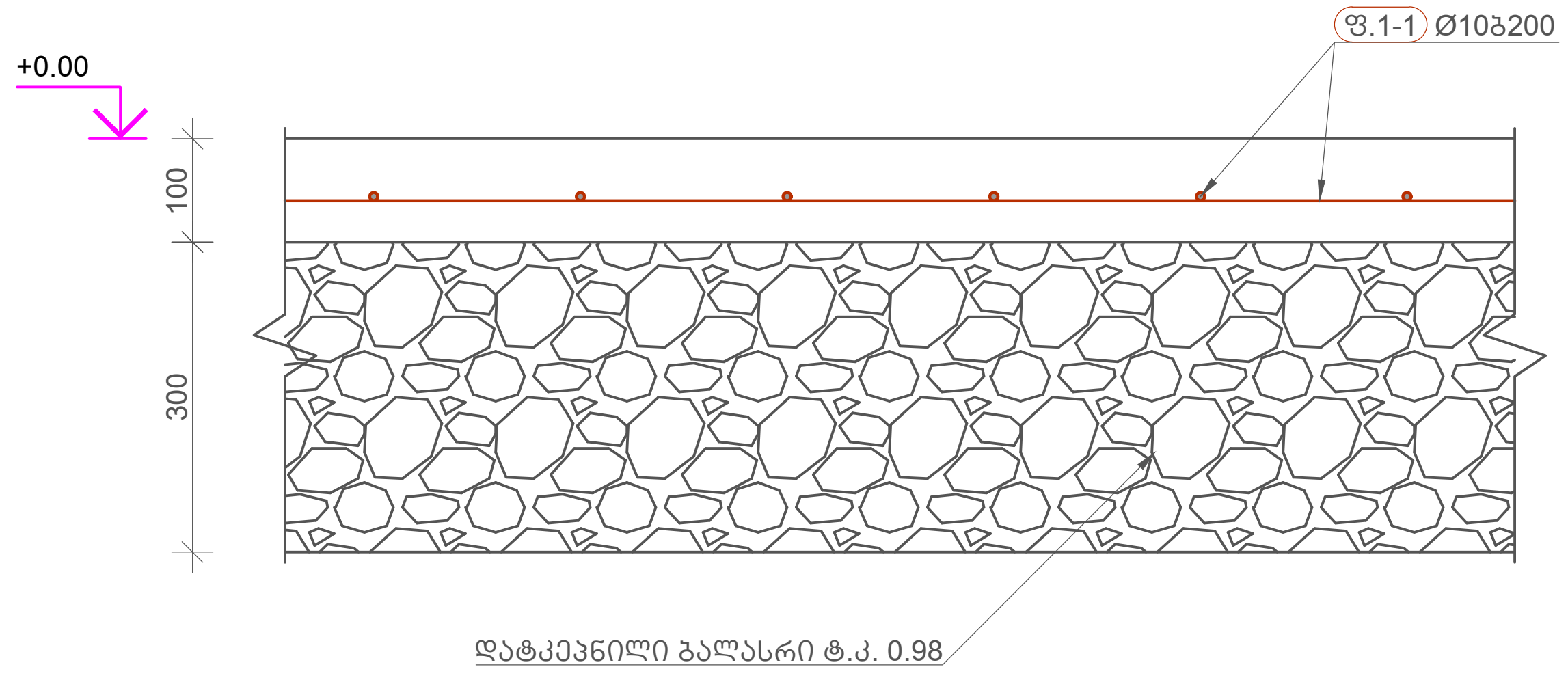

ფილის მასალის სპეციფიკაცია									
პოზ	Ø [mm]	კლასი	ესკიზი [mm]	ერთ. ზომა [mm]	ერთ. წონა [kg]	რაოდ.	მთ. სიგრძე [mm]	მთ. წონა [kg]	შენიშვნა
ფ.1-1	10	A500C	ადგილზე				2467500	1521.31	
ბეტონი ბ.25 - 23.4 მ^3				ჯამური წონა 1521 kg					

დატკეპნილი ბალასტი ტ.კ. 0.98 - 70.5 მ^3

No	Date	Revision	Issued by

მისამართი
ADDRESS
ქ. თბილისი სოფელი ტაბახმელა

დამკვეთი
COSTUMER
შპს იორკ ჰოლდინგ გრუპი

დეკადერი

პროექტი
PROJECT
ტაბახმელში ვისტა გარდენის ტერიტორიაზე ქვედა სკვერის მოედნების, კიბეების და კედლების პროექტი.

ნახაზი
DRWG
გრუნტზე მოწყობილი ფილის არმირების კვეთი და მასალის სპეციფიკაცია.

პროექტის No PROJECT No	ნახ. კოდი DRWG. CODE	ნახაზის No DRWG. No
YOR-DEC-003	ST-CV	NV-DT-001

დახაზა DRW.BY	კონსტ. STR.EN	მთ.კონსტ. LED.EN	შეამ. APP.BY	მასშტაბი SCALE
ი.გ.	ი.გ.	ი.გ.	ი.გ.	ცვალებადი

ფორმატი LAYOUT A3
სტადია STATUS მ.პ
რევიზია REVISION R-0

კიბე 1 (2 ცალი)
მ.1:20

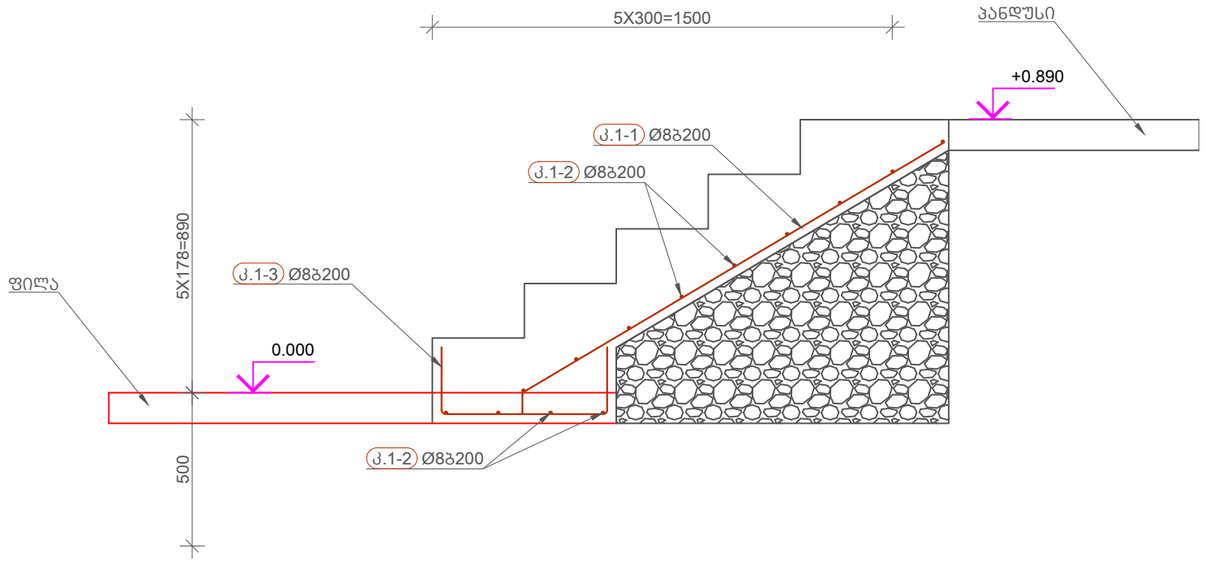

კიბის მასალის სპეციფიკაცია 1 ნაგებობაზე (2 ცალი)

პოზ	Ø [mm]	კლასი	ესკიზი [mm]	ერთ. ზომა [mm]	ერთ. წონა [kg]	რაოდ.	მთ. სიგრძე [mm]	მთ. წონა [kg]	შენიშვნა
კ.1-1	8	A500C	1601 / 592	1667	0.66	12	20008	7.89	
კ.1-2	8	A500C	2000	2000	0.79	14	28000	11.05	
კ.1-3	8	A500C	222 / 548 / 222	964	0.38	12	11567	4.56	

ბეტონი ბ.25 - 1.02 მ^3 ჯამური წონა 24 kg

დატკეპნილი ბალასტი ტ.კ. 0.98 - 1.25 მ^3

No	Date	Revision	Issued by

მისამართი
ADDRESS
ქ. ოზურგეთი სოფელი ტაბახმელა

პროექტი
PROJECT
ტაბახმელაში ვისტა გარდენის ტერიტორიაზე ქვედა საქვერის მოედნების, კიბეების და კედლების პროექტი.

დამკვეთი
COSTUMER
შპს იორკ პოლდინგ გრუპი

ნახაზი
DRWG
კიბე 1-ის მოწყობის გეგმა და მასალის სპეციფიკაცია.

დეკადერი

პროექტის No	ნახ. კოდი	ნახაზის No
PROJECT No	DRWG. CODE	DRWG. No
YOR-DEC-003	ST-CV	NV-DT-001

დახაზა DRW.BY	კონსტ. STR.EN	ელ.კონსტ LED.EN	შეად. APP.BY	მასშტაბი SCALE
ი.ბ.	ი.ბ.	ი.ბ.	ი.ბ.	

ფორმატი LAYOUT A3
სტადია STATUS მ.პ
რევიზია REVISION R-0

ᲖᲔᲛᲝᲡᲐᲡᲕᲚᲔᲚᲘ ᲙᲘᲑᲘᲡ ᲛᲝᲬᲧᲝᲑᲘᲡ ᲒᲔᲒᲛᲐ
მ.1:50

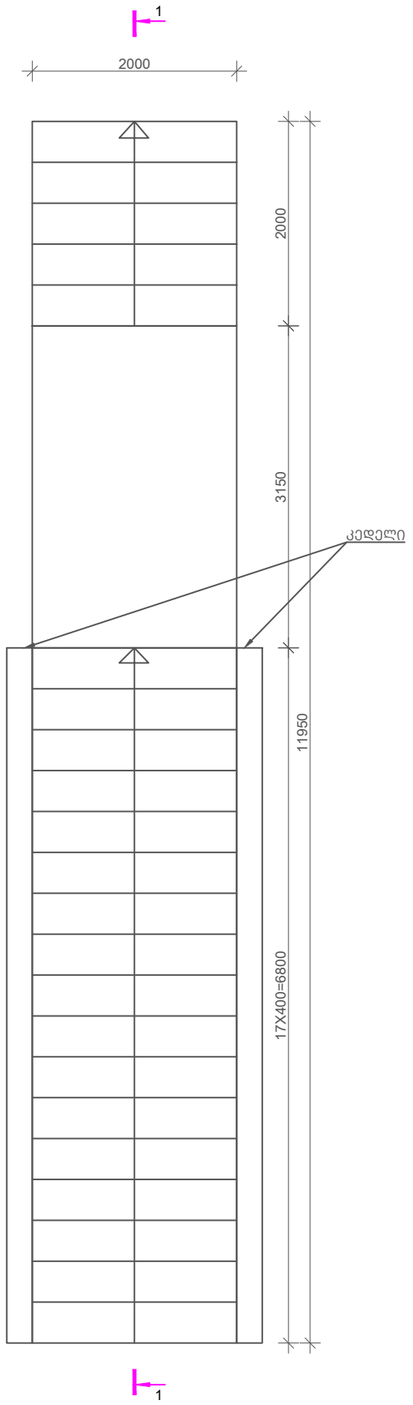

ᲙᲕᲔᲗᲘ 1-1
მ.1:50

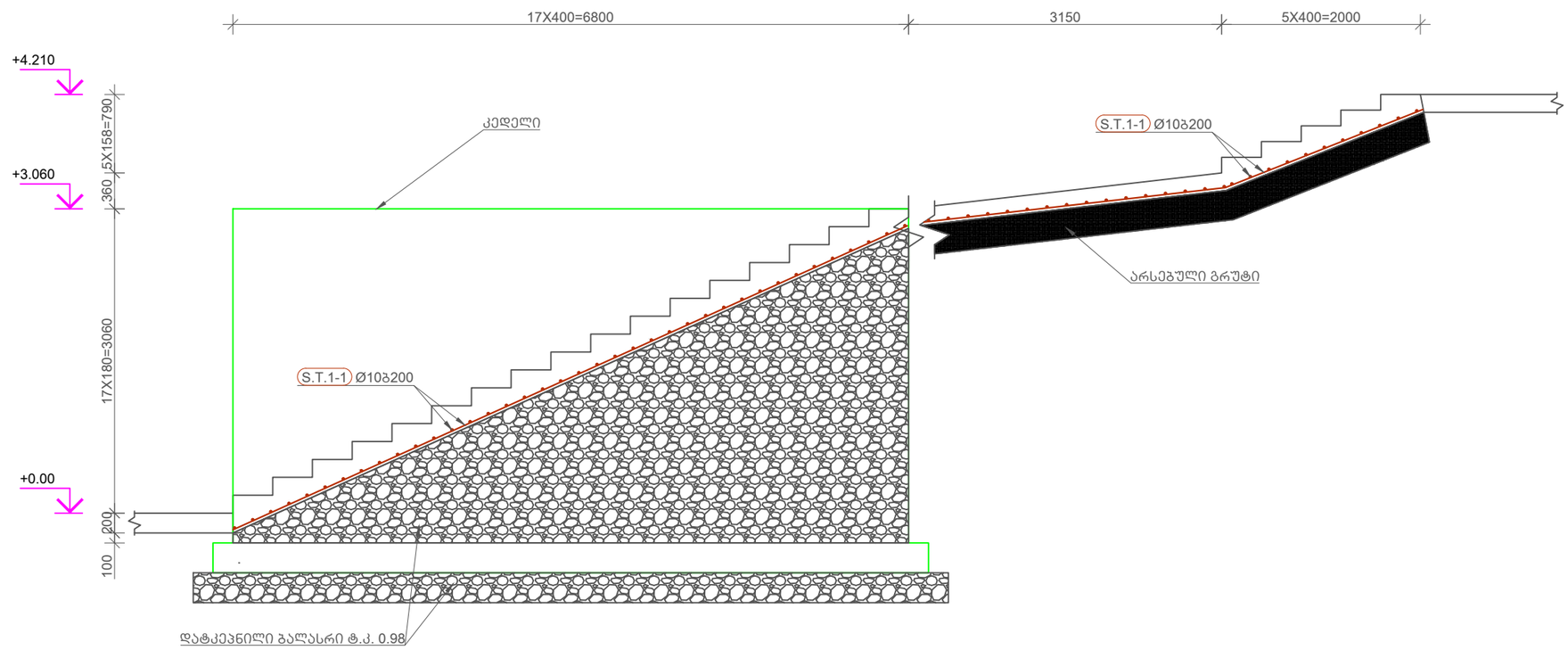

No	Date	Revision	Issued by

მისამართი
ADDRESS
ქ. თბილისი სოფელი ტაბახმელა

დამკვეთი
COSTUMER
შპს იორკ პოლდინგ გრუპი

დეკადერი

პროექტი
PROJECT
ტაბახმელში ვისტა გარდენის ტერიტორიაზე ქვედა სავერის მოედნების, კიბეების და ქვიღების პროექტი.

ნახაზი
DRWG
შემოსასვლელი კიბის მოწყობის გეგმა, კვეთი და მასალის სპეციფიკაცია.

პროექტის No	ნახ. კოდი	ნახაზის No
PROJECT No	DRWG. CODE	DRWG. No
YOR-DEC-003	ST-CV	NV-DT-001

დახაზა DRW.BY	კონსტ. STR.EN	ელ.კონსტ LED.EN	შეად. APP.BY	მასშტაბი SCALE
ი.ბ.	ი.ბ.	ი.ბ.	ი.ბ.	ცვალებადი

ფორმატი LAYOUT A3

სტადია STATUS მ.პ

რევიზია REVISION R-0

კედლის ტიპიური კვეთი
მ.1:30

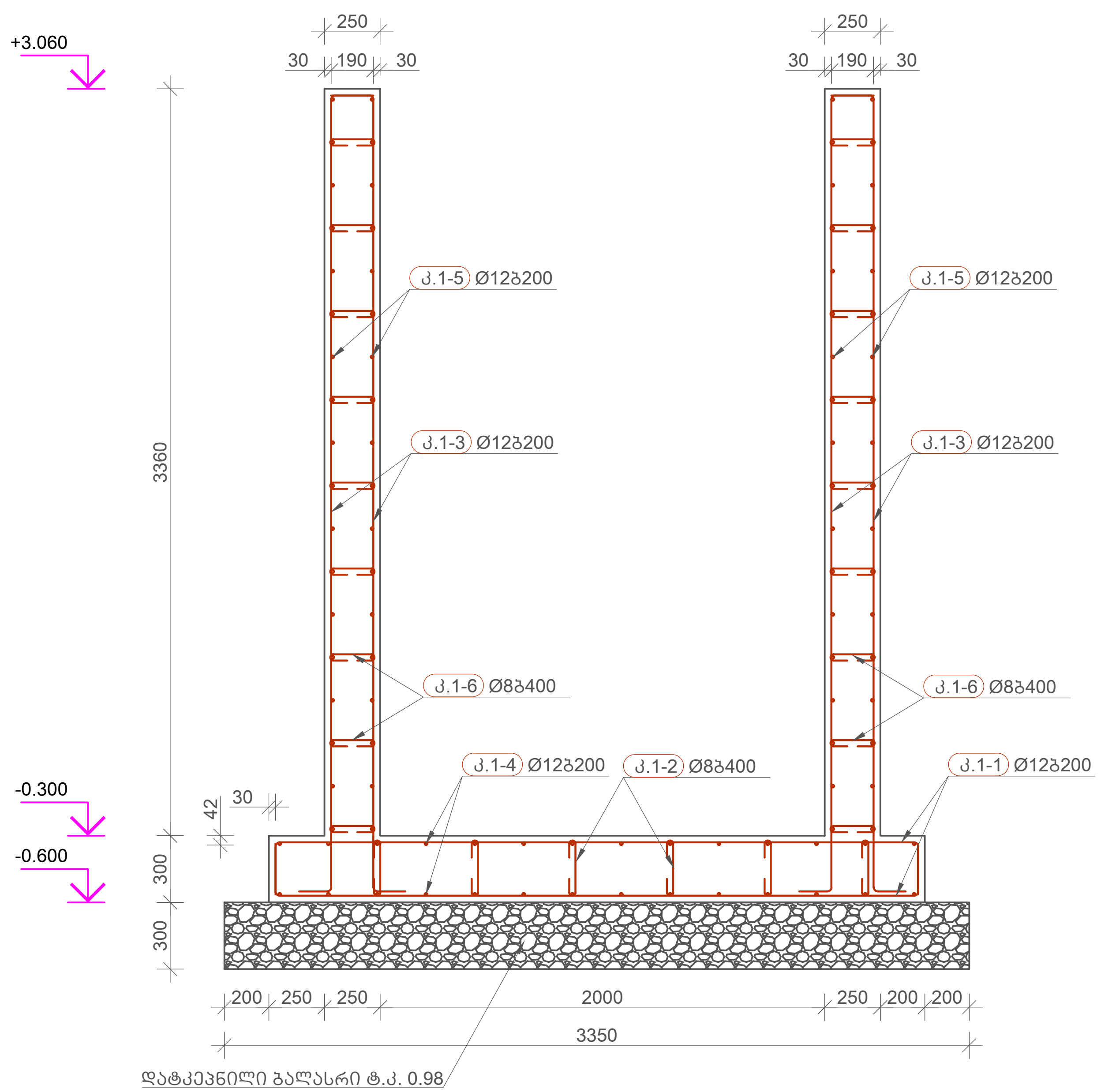

შემოსასვლელი კიბის და კედლის მასალის სპეციფიკაცია									
პოზ	Ø [mm]	კლასი	ესკიზი [mm]	ერთ. ზომა [mm]	ერთ. წონა [kg]	რაოდ.	მთ. სიგრძე [mm]	მთ. წონა [kg]	შენიშვნა
კ.1-1	12	A500C	240 / 2900 / 240	3341	2.97	70	233838	207.61	
კ.1-2	8	A500C	256 / 80 / 80	432	0.17	107	46220	18.24	
კ.1-3	12	A500C	150 / 3590 / 200	3901	3.46	140	546130	484.86	
კ.1-4	12	A500C	240 / 7200 / 240	7641	6.78	28	213935	189.93	
კ.1-5	12	A500C	7200	7200	6.39	72	518400	460.24	
კ.1-6	8	A500C	206 / 80 / 80	382	0.15	324	123757	48.83	
S.T.1-1	10	A500C	ადგილზე				147000	90.63	
ბეტონი ბ.25 - 24.56 მ^3				ჯამური წონა 1500 kg					

დატკეპნილი ბალასტი ტ.კ. 0.98 - 38.14 მ^3

No	Date	Revision	Issued by

მისამართი
ADDRESS
ქ. თბილისი სოფელი ტაბახმელა

დამკვეთი
COSTUMER
შპს იორკ ჰოლდინგ გრუპი

პროექტი
PROJECT
ტაბახმელში ვისტა გარდენის ტერიტორიაზე ქვედა სკვერის მოედნების, კიბეების და კედლების პროექტი.

ნახაზი
DRWG
ცენტრალური კიბის კედლის ტიპიური კვეთი.

დეკადერი

პროექტის No PROJECT No	ნახ. კოდი DRWG. CODE	ნახაზის No DRWG. No
YOR-DEC-003	ST-CV	NV-DT-001

დახაზა DRW.BY	კონსტ. STR.EN	მთ.კონსტ. LED.EN	შეამ. APP.BY	მასშტაბი SCALE
ი.გ.	ი.გ.	ი.გ.	ი.გ.	ცვალებადი

ფორმატი LAYOUT A3
სტადია STATUS მ.პ
რევიზია REVISION R-0

შენობის გვერდით კიბის მოწყობის გეგმა
მ.1:30

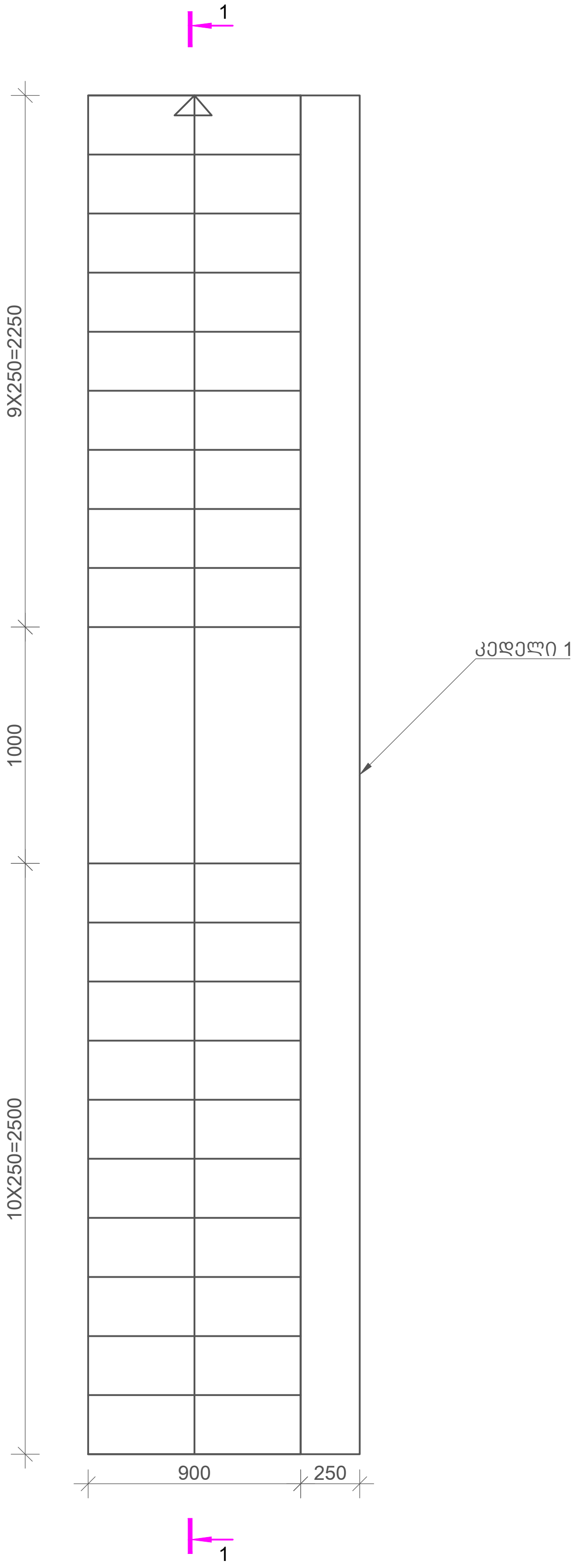

კვეთი 1-1
მ.1:30

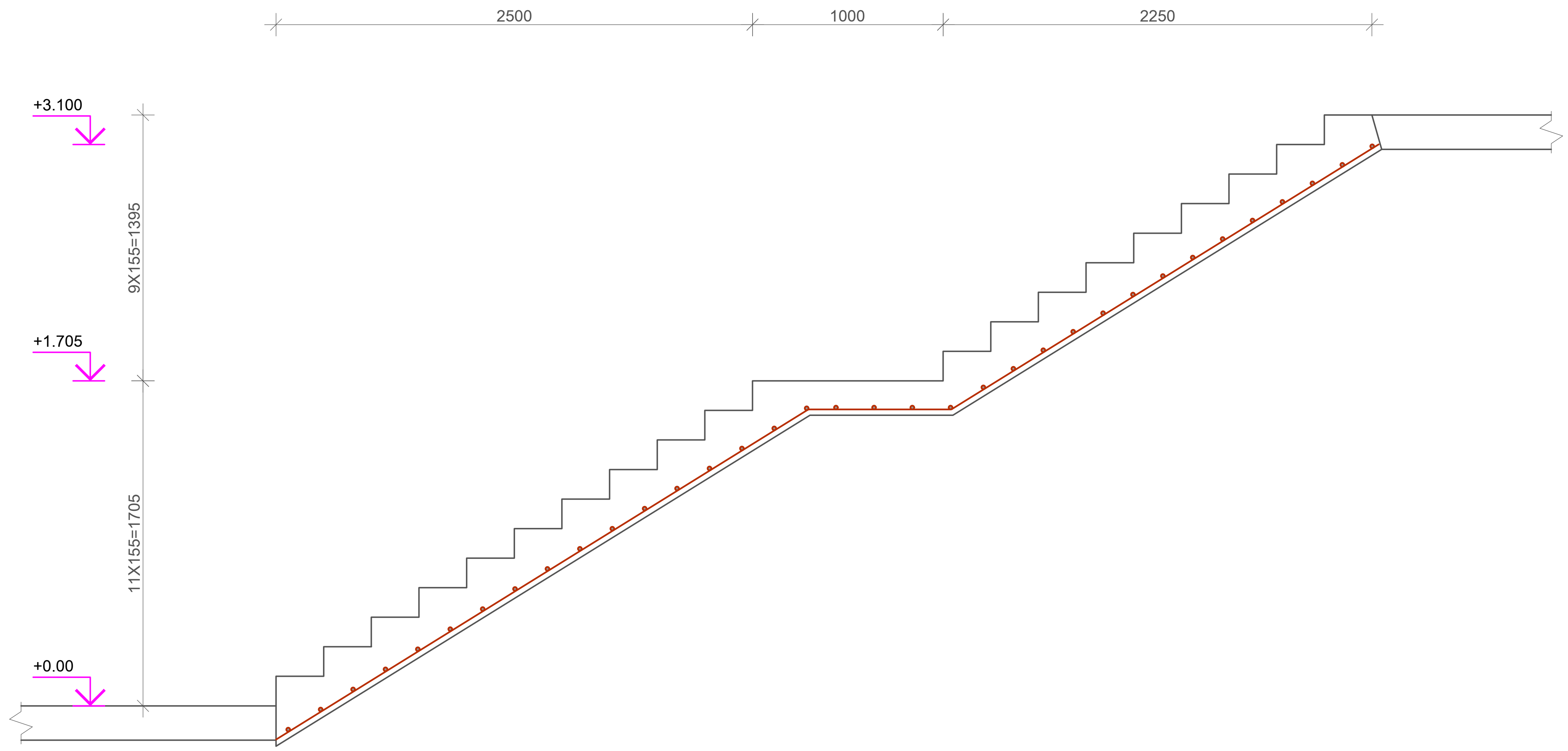

No	Date	Revision	Issued by

მისამართი ADDRESS	ქ. თბილისი სოფელი ტაბახმელა
დამკვეთი COSTUMER	შპს იორკ ჰოლდინგ გრუპი
პროექტი PROJECT	ტაბახმელში ვისტა გარდენის ტერიტორიაზე ქვედა სკვერის მოედნების, კიბეების და კედლების პროექტი.
ნახაზი DRWG	ქვედა შენობის გვერდით კიბის მოწყობის გეგმა, კვეთი და მასალის სპეციფიკაცია.

დეკადერი

პროექტის No PROJECT No	ნახ. კოდი DRWG. CODE	ნახაზის No DRWG. No
YOR-DEC-003	ST-CV	NV-DT-001

დახაზა DRW.BY	კონსტ. STR.EN	მთ.კონსტ. LED.EN	შეამ. APP.BY	მასშტაბი SCALE
ი.გ.	ი.გ.	ი.გ.	ი.გ.	ცვალებადი

ფორმატი LAYOUT A3

სტადია STATUS მ.კ

რევიზია REVISION R-0

კედელი 1-ის ტიპიური კვეთი
მ.1:30

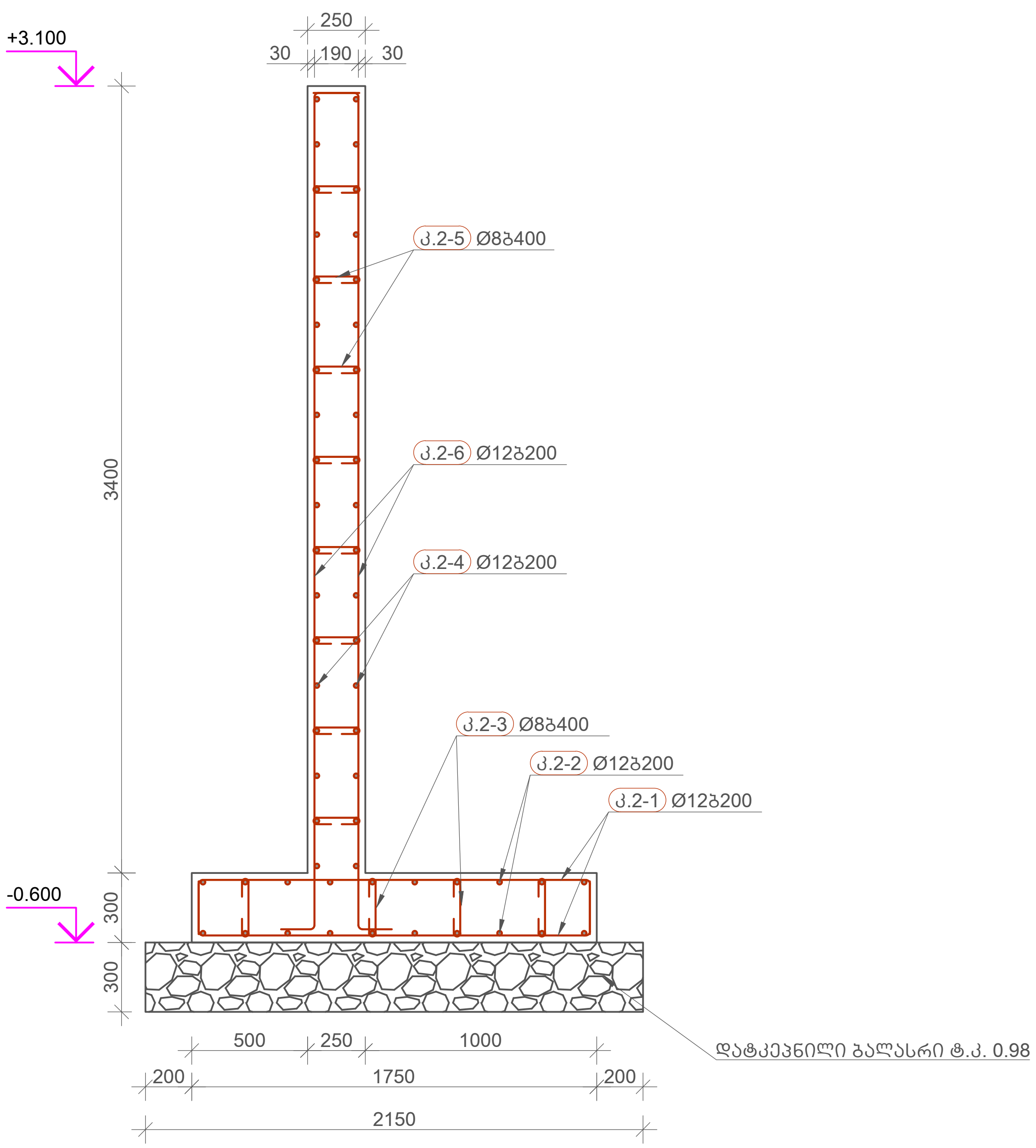

შენობის გვერდით კიბის და კედლის მასალის სპეციფიკაცია									
პოზ	Ø [mm]	კლასი	ესკიზი [mm]	ერთ. ზომა [mm]	ერთ. წონა [kg]	რაოდ.	მთ. სიგრძე [mm]	მთ. წონა [kg]	შენიშვნა
ST.2-1	10	A500C	6675	6675	4.12	5	33375	20.58	
ST.2-2	10	A500C	900	900	0.55	35	31500	19.42	
კ.2-1	12	A500C	240 / 1700 / 240	2141	1.9	64	136995	121.63	
კ.2-2	12	A500C	240 / 6150 / 240	6591	5.85	20	131811	117.02	
კ.2-3	8	A500C	256 / 80 / 80	432	0.17	67	28942	11.42	
კ.2-4	12	A500C	5750	5750	5.1	36	207000	183.78	
კ.2-5	8	A500C	206 / 80 / 80	382	0.15	128	48891	19.29	
კ.2-6	12	A500C	150 / 3625 / 200	3936	3.49	60	236139	209.65	
ბეტონი ბ.25 - 9.3 $მ^3$			ჯამური წონა 703 kg						

დატკეპნილი ბალასტი ტ.კ. 0.98 - 38.14 $მ^3$

No	Date	Revision	Issued by

მისამართი ADDRESS: ქ. თბილისი სოფელი ტაბახმელა

დამკვეთი COSTUMER: შპს იორკ ჰოლდინგ გრუპი

პროექტი PROJECT: ტაბახმელში ვისტა გარდენის ტერიტორიაზე ქვედა სკვერის მოეწყობის, კიბეების და კედლების პროექტი.

ნახაზი DRWG: ქვედა შენობის გვერდით კიბის კედლის ტიპიური კვეთი და მასალის სპეციფიკაცია

დეკადერი

პროექტის No PROJECT No	ნახ. კოდი DRWG. CODE	ნახაზის No DRWG. No
YOR-DEC-003	ST-CV	NV-DT-001

დახაზა DRW.BY	კონსტ. STR.EN	მთ.კონსტ. LED.EN	შეამ. APP.BY
ი.გ.	ი.გ.	ი.გ.	ი.გ.

მასშტაბი SCALE ცვალებადი
ფორმატი LAYOUT A3
სტადია STATUS მ.პ
რევიზია REVISION R-0